Lifting Solutions Group
Axel Johnson International

Anschlagpunkt JDT TAPG - Zum Anschrauben

Produktinformation



Anschlagpunkt zum Anschrauben, in den Tragfähigkeiten von 3 bis 8 t.

Die Anschlagpunkte können mit der Arbeitsbelastungsgrenze in alle Richtungen belastet werden. Alle Ösen sind schwenkbar, um ein Brechen der Ösen zu vermeiden, was auch die Möglichkeit bietet, sie bei Nichtgebrauch zur Seite zu klappen.

Vorteile:

- Kompakte Bauweise
- Vierfache Sicherheit gegen Bruch
- 120° Arbeitsbereich des Bügels
- Anschraubblech dient auch als Anreißschablone
- 100 % rissgeprüft

... *Read more*

Material: Legierter Stahl
Kennzeichnung: CE-Kennzeichnung, UKCA-marked, WLL
Oberfläche: Lackiert.
Hinweis: Lastbügel muss frei beweglich sein und darf sich nicht an Kanten oder am Anschlagpunkt abstützen.

Sicherheitsbeiwert: 4:1

© November 2026 - All Rights Reserved

CERTEX | Lifting Solutions Group
Axel Johnson International

Anschlagpunkt JDT TAPG - Zum Anschrauben

Blaupause

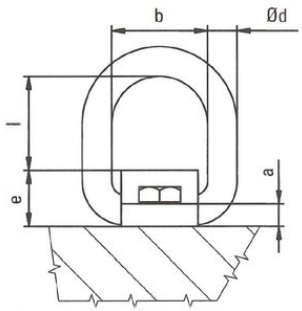

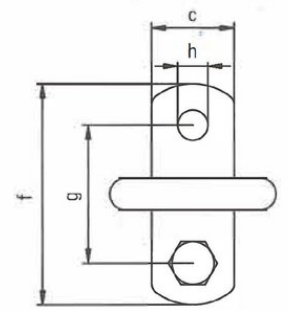

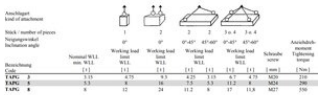

Technische Daten

Artikel-Nr.	Code	Tragfähigkeit t	Gewinde mm	Anzugsmoment Nm	a mm	b mm	c mm	Ø d (mm) mm	e mm	f mm	g mm	h mm	l mm	Gewicht (kg)
42150380503200	TAPG 3	3,15	M20	210	12	56	50	18	34	130	90	21	51	1,08
42150380505200	TAPG 5	5,3	M24	290	15	67	60	22	42	160	110	25	63	2,04
42150380508200	TAPG 8	8	M27	550	20	80	70	26	55	190	130	28	67	3,58

WLL (t)

3.15	4.75	4.25
5.3	8	7.1
8	12	11.2

© November 2026 - All Rights Reserved