Bügelseilhülse Crosby G-417

Produktinformation

Allgemein: Geschlossene Bügelseilhülse von Crosby für Stahldrahtseil ø 8 mm bis zu ø 102 mm.

Eigenschaften:

- Geschmiedete Stahlhülsen bis 38 mm, legierter Stahlguss 40 mm bis 102 mm.
- Alle Stahlgussmuffen 40 mm und größer werden einer Magnetpulver- und Ultraschallprüfung unterzogen.
- Proof-Tests sind auf Sonderbestellung erhältlich.
- Spelter-Buchsenabschlüsse haben einen Wirkungsgrad von 100%, basierend auf der Katalogstärke des Drahtseils.
- Die Bewertungen basieren auf der empfohlenen Verwendung mit 6x7, 6x19 oder 6x37, IPS oder XIP (EIP), XXIP (EEIP), RRL, FC oder IWRC-Drahtseilen.
- Eine mit einer minimalen Anzahl von Drähten (z.B. 1x7) konstruierte Litze erfordert besondere Beachtung, dass die Länge des Steckdosenkorbes das Fünf-(5)-fache des Litzendurchmessers oder das Fünfzig-(50)-fache des Drahtdurchmessers beträgt, je nachdem, welcher Wert größer ist.
- Auf Anfrage auch in einfarbiger/unverzinkter Ausführung erhältlich.

Standard: RR-S-550D Typ B.

Material: Geschmiedeter Stahl aus Drahtseil ø 8 mm bis 38 mm. Aus legiertem Stahlguss ø 40mm.
Kennzeichnung: Herstellerzeichen und Rückverfolgbarkeitscode.
Oberfläche: Verzinkt.

Artikel-Nr.	Seildurchmesser mm	MBK T t	Finish	Seildurchmesser (inch)	Gewicht (kg)	Lieferzeit (in Tagen)
122101000052	8-10	12	Verzinkt	5/6 -3/8	0,34	30
122101300052	11-13	20	Verzinkt	7/16-1/2	0,68	30
122101600052	14-16	30,8	Verzinkt	9/16-5/8	1,13	30
122101800052	18	43,5	Verzinkt	3/4	1,92	30
122102200052	20-22	65,3	Verzinkt	7/8	3,28	30
122102600052	24-26	81,6	Verzinkt	1	4,76	30
122103000052	28-30	100	Verzinkt	1 1/8	6,46	30
122103500052	32-35	136	Verzinkt	1 1/4-1 3/8	8,95	30
122103800052	38	170	Verzinkt	1 1/2	13,2	30
122104200052	40-42	188	Verzinkt	1 5/8	16,3	30
122104800052	44-48	268	Verzinkt	† 1 3/4-1 7/8	26	30
122105400052	50-54	309	Verzinkt	† 2-2 3/8	35,8	30
122106000052	56-60	360	Verzinkt	† 2 1/4 - 2 3/8	47,6	30
122106700052	64-67	424	Verzinkt	† 2 1/2 - 2 7/8	64	30
122107300052	70-73	549	Verzinkt	† 2 3/4 - 2 7/8	100	30
122108000052	75-80	656	Verzinkt	† 3 - 3 1/8	125	30
122108600052	82-86	750	Verzinkt	† 3 1/4 - 3 3/8	142	30
122109200052	88-92	820	Verzinkt	† 3 1/2 - 3 5/8	181	30
122110200052	94-102	1.005	Verzinkt	† 3 3/4 - 4	246	30
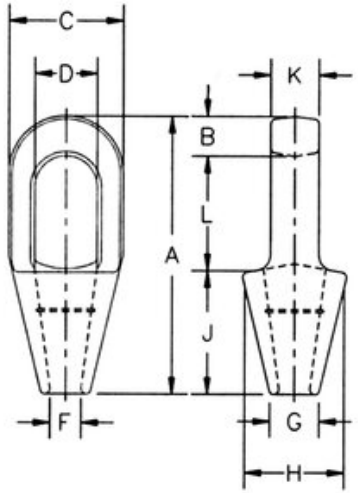
Blaupause