Klappblock McKissick 418

Produktinformation

Allgemein: Der McKissick-Klappblock 418 Light Champion von Crosby ist ein mit einem Haken versehener Greifer. Er ist von WLL 2 bis 15 T erhältlich.
Er ist mit Bronzebuchse (BB) und ab WLL 8 T auch mit Rollenlager (RB) lieferbar.

Eigenschaften:

- Der Bolzen zum Öffnen wird beibehalten, um sicherzustellen, dass keine Bolzen verloren gehen.
- Die Öffnungsfunktion ermöglicht das einfache Einführen des Seils ohne Einscherung oder bei aufgehängtem Block.
- Der Mittelbolzen ist mit einer Druckschmierverbindung ausgestattet.
- Alle Größen verfügen über Seilscheibenrillen, die für eine Reihe von Seildurchmessern geeignet sind.
- Erfüllt oder übertrifft alle Anforderungen der ASME B30.26, einschließlich der Anforderungen an die Duktilität, den Konstruktionsfaktor, die Prüfkraft und die Temperatur.
- Erfüllt andere kritische Leistungsanforderungen, einschließlich Ermüdungslebensdauer und Materialrückverfolgbarkeit, die von ASME B30.26 nicht behandelt werden.

Ausführung: Eine Öffnungsfunktion ermöglicht das Einlegen des Seile im eingebauten Zustand. Haltefeder gegen Verlust des Bolzens. Ausstattung mit Kugel- oder Bronzegleitlager möglich.
Material: Geschmiedeter Stahl.
Kennzeichnung: CE-Kennzeichnung, Typ, Tragfähigkeit, Seil- und Scheibendurchmesser.
Oberfläche: Lackiert.
Hinweis: Bei Bestellung bitte Typ, Größe, Blocknummer, Kugellagerart (BB=Bronzegleitlager, RB=Kugellager) und Seildurchmesser angeben.

Sicherheitsbeiwert: 4:1

Artikel-Nr.	Code	Seildurchmesser mm	Tragfähigkeit t	Seilrollendurchmesser (mm)	Lager	A mm	B mm	C mm	D mm	E mm	F mm	G mm	H mm	Gewicht (kg)	Lieferzeit (in Tagen)
424100200230	418	8-10	2	76	BB	247	47	67	91	19	164	19	25	2,3	30
424100400230	418	10-13	4	114	BB	359	108	79	133	25	257	24	47	5,4	30
424100800230	418	16-19	8	152	BB	481	152	106	173	40	344	33	61	12,2	30
424100800235	418	16-19	8	152	RB	481	152	106	173	40	344	33	61	12,2	30
424100800236	418	16-19	8	203	BB	534	206	106	173	40	369	33	61	15	30
424100800237	418	16-19	8	203	RB	534	206	106	173	40	369	33	61	15	30
424100800238	418	16-19	8	254	BB	586	257	106	173	40	396	33	61	18,6	30
424100800239	418	16-19	8	254	RB	586	257	106	173	40	396	33	61	18,6	30
4241008002310	418	16-19	8	305	BB	658	308	106	173	40	442	33	61	21,8	30
4241008002311	418	16-19	8	305	RB	658	308	106	173	40	442	33	61	21,8	30
4241008002312	418	16-19	8	356	BB	696	359	106	173	40	455	33	61	24,9	30
4241008002313	418	16-19	8	356	RB	696	359	106	173	40	455	33	61	24,9	30
424101500230	418	19-22	15	406	BB	819	409	129	212	45	540	37	74	59	30
424101500235	418	19-22	15	406	RB	851	460	129	212	45	546	38	74	59	30
424101500236	418	22-26	15	457	BB	851	460	129	212	45	546	38	74	68	30
424101500237	418	22-26	15	457	RB	851	460	129	212	45	546	38	74	68	30
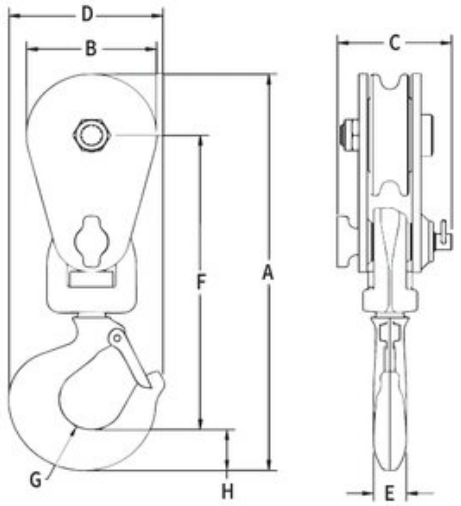
Blaupause