Keilendklemme OWS P mit Pin und Splint

Produktinformation

Bestimmt für die Befestigung von Drahtseilen, bei denen häufig geschaltet wird, z.B. bei Blöcken von Mobilkranen, oder um die Länge des Drahtseils einstellen zu können. Siehe empfohlene Montage, um korrekte Ergebnisse zu erhalten.
Die Keilendklemme wird komplett mit Keil, Bolzen und Splint geliefert.

2 Oberflächenausführungen verfügbar:

- Modell OWS P : blau lackiert.
- Modell OWS PGAL : feuerverzinkt.

Material: Vergüteter und angelassener Stahlguss
Temperaturbereich: - 40°C bis + 110°C - Einsatz bei höheren Temperaturen möglich mit Reduzierung des WLL.
Oberfläche: Blaue Lackierung oder Feuerverzinkung
Hinweis: Der Wirkungsgrad einer 6- und 8-litzigen Drahtseil-Keilschlossverbindung beträgt 80% der Mindestbruchkraft des Drahtes, ist aber auf die Mindestbruchkraft der Keilendklemme (MBL) begrenzt.

Artikel-Nr.	Seildurchmesser mm	MBK T t	Finish	A mm	B mm	C mm	øP mm	T mm	TL mm	TB mm	W mm	WH mm	WB mm	WD mm	Gewicht (kg)	Lieferzeit (in Tagen)
121500800205	7-8	8	Lackiert	110	18	36	16	9	128	51	18	70	35	9	0,8	30
121500800202	7-8	8	Verzinkt	110	18	36	16	9	128	51	18	70	35	9	0,8	14
121501000205	9-10	12	Lackiert	145	23	46	21	11	168	63	21	74	36	12	1,7	30
121501000202	9-10	12	Verzinkt	145	23	46	21	11	168	63	21	74	36	12	1,7	14
121501300205	11-13	20	Lackiert	157	29	57	25	12	185	67	25	115	48	14	2,1	30
121501300202	11-13	20	Verzinkt	157	29	57	25	12	185	67	25	115	48	14	2,1	30
121501600205	14-16	25	Lackiert	190	35	70	30	15	225	85	31	135	57	18	4	30

121501600202	14-16	25	Verzinkt	190	35	70	30	15	225	85	31	135	57	18	4	30
121501900202	18-19	40	Verzinkt	210	40	80	35	16	250	95	38	160	70	21	7	30
121501900205	18-19	40	Lackiert	210	40	80	35	16	250	95	38	160	70	21	7	30
121502200205	20-22	55	Lackiert	252	48	95	41	18	300	110	44	187	77	24	10	30
121502200202	20-22	55	Verzinkt	252	48	95	41	18	300	110	44	187	77	24	10	30
121502600205	23-26	75	Lackiert	298	55	110	51	22	353	128	51	212	83	28	15	14
121502600202	23-26	75	Verzinkt	298	55	110	51	22	353	128	51	212	83	28	15	30
121502900205	27-29	90	Lackiert	322	65	130	57	25	387	142	57	232	91	30	21	30
121502900202	27-29	90	Verzinkt	322	65	130	57	25	387	142	57	232	91	30	21	30
121503200205	30-32	110	Lackiert	350	73	146	63	28	423	155	63	266	108	33	31	30
121503200202	30-32	110	Verzinkt	350	73	146	63	28	423	155	63	266	108	33	31	30
121503600205	34-36	125	Lackiert	400	74	148	64	28	474	160	70	298	116	35	37	30
121503600202	34-36	125	Verzinkt	400	74	148	64	28	474	160	70	298	116	35	37	30
121503900205	37-39	150	Lackiert	450	80	142	70	30	530	177	77	338	130	38	51	30
121503900202	37-39	150	Verzinkt	450	80	142	70	30	530	177	77	338	130	38	51	30
121504200205	40-42	170	Lackiert	500	87	160	76	33	587	187	76	373	140	41	64	30
121504200202	40-42	170	Verzinkt	500	87	160	76	33	587	187	76	373	140	41	64	30
121504800205	43-48	225	Lackiert	550	100	186	89	39	650	215	89	408	146	48	96	30
121504800202	43-48	225	Verzinkt	550	100	186	89	39	650	215	89	408	146	48	96	30
121505200202	49-52	280	Verzinkt	637	105	205	95	46	740	244	101	450	160	53	130	30
121505200205	49-52	280	Lackiert	637	105	205	95	46	740	244	101	450	160	53	130	30
121505800205	54-58	360	Lackiert	660	125	250	108	54	785	275	114	470	168	58	180	30
121505800202	54-58	360	Verzinkt	660	125	250	108	54	785	275	114	470	168	58	180	30

121506800205	60-68	425	Lackiert	835	135	270	121	60	970	300	127	500	176	65	275	30
121506800202	60-68	425	Verzinkt	835	135	270	121	60	970	300	127	500	176	65	275	30
121507600205	72-76	460	Lackiert	1.000	150	300	133	76	1.150	355	146	550	244	70	440	30
121507600202	72-76	460	Verzinkt	1.000	150	300	133	76	1.150	355	146	550	244	70	440	30
121508600205	81-86	625	Lackiert	1.160	150	300	140	79	1.310	375	159	670	260	80	510	30
121508600202	81-86	625	Verzinkt	1.160	150	300	140	79	1.310	375	159	670	260	80	510	30
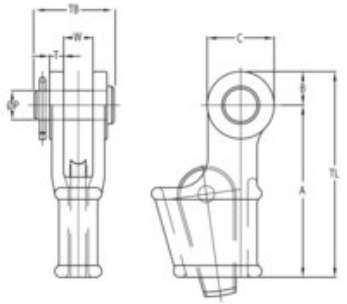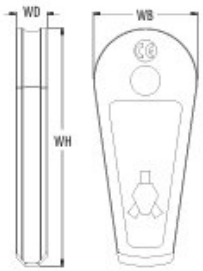
Blaupause