Verkürzungshaken YOKE X-0411

Produktinformation

- Mindestens 25 % höhere Tragfähigkeit als herkömmliche Produkte der Güteklasse 8.
- Prüfung nach DIN PAS 1061 und ASTM A952/A 952M.
- Probebelastet mit dem 2,5-fachen der WLL mit Zertifizierung für jede hergestellte Charge.
- Ermüdungsfest bis zu 20.000 Zyklen bei der 1,5-fachen WLL
- Extra Sicherungsstift

Material: Geschützter und angelassener legierter Stahl.
Kennzeichnung: nach Norm, Größe, Qualität, Hersteller-ID, Rückverfolgbarkeit.
Oberfläche: Blau lackiert.
Standard: EN 1677-1
Hinweis: Nicht verwendbar mit Omega-Link

Sicherheitsbeiwert: 4:1
Güteklasse: 10

Artikel-Nr.	Kettendurchmesser (mm) mm	Tragfähigkeit t	Gewicht (kg)	Lieferzeit (in Tagen)
402300250750	7-8	2,5	0,4	30
402300400750	10	4	0,7	30
402300670750	13	6,7	1,7	30
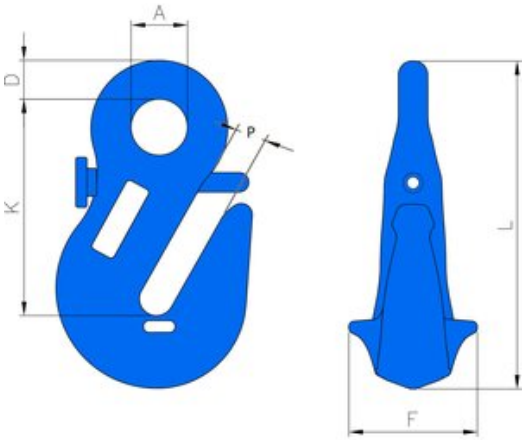
Blaupause