Stirnradwinde REMA RGL mit Freilaufsystem

Produktinformation

Die Stirnradwinde REMA RGL ist sowohl zum Heben als auch zum Ziehen von Lasten geeignet.

Merkmale

- Gebremste Ausführung mit Doppelsperrklinkensystem
- Stufenweise einstellbare Kurbellänge
- Trommel und Achsen sind gelagert
- Freilauf, mithilfe von abgeschirmtem Sperrklinkensystem
- Pulverbeschichtung RAL 2004

Standard Lieferung

- Ohne Stahlseil

Optionen

- Für das passende Seil beraten wir Sie gerne

Kennzeichnung: nach Norm, CE-Kennzeichnung
Standard: EN 12100, EN 13157

Artikel-Nr.	GTIN Nr.	Tragfähigkeit t	Modell	Seil Ø mm	WLL oberste Lage (t)	Übersetzung	Seil Nutzlänge m	Hebellänge mm	Gewicht (kg)	Lieferzeit (in Tagen)
R2017001	8717365259265	0,15	RGL-150	4	0,045	2.84 :1	22	250/100	9,2	3
R2017003	8717365259272	0,3	RGL-300	5	0,1	6.67:1	30	250/100	16,5	3
R2017005	8717365259289	0,5	RGL-500	6	0,3	7.75 :1	30	250/100	18,5	3

Technische Daten

Model	A	B	C	D	F	G	H	J	K	L	M	N	P	Q	R	S	T	U	V
	mm	mm	mm	mm	mm	mm	mm	mm	mm	mm	mm	mm	mm	mm	mm	mm	mm	mm	mm
RGL-150	180	324	150	150	154	102													
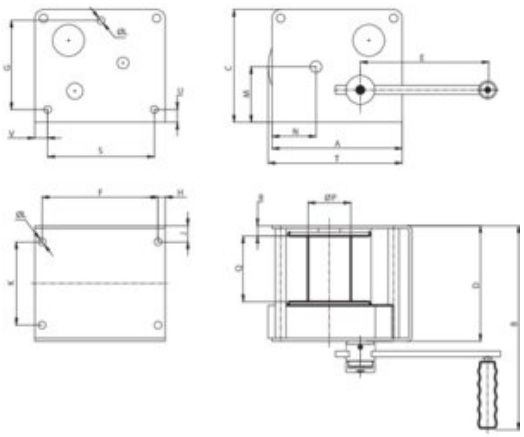
Blaupause